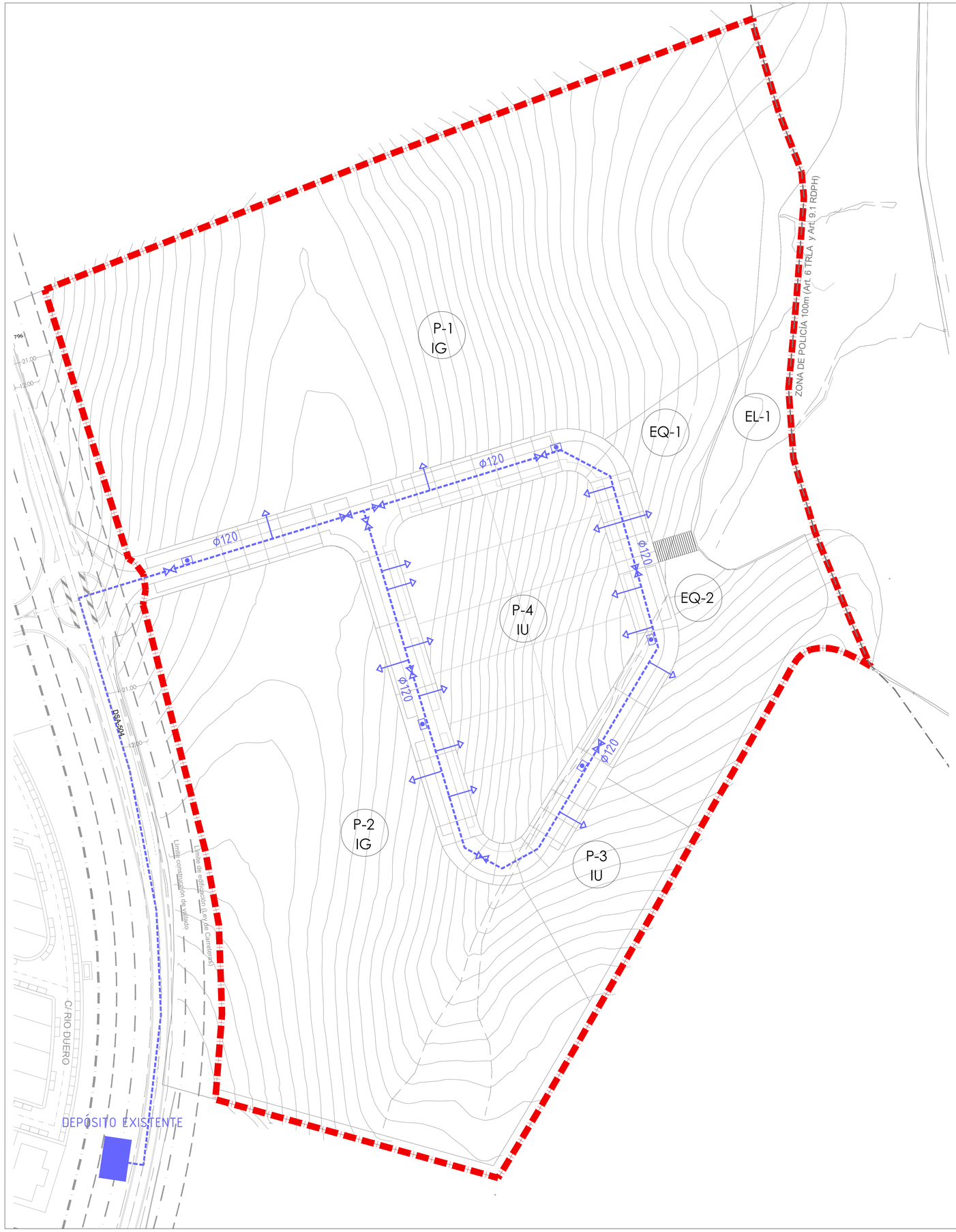

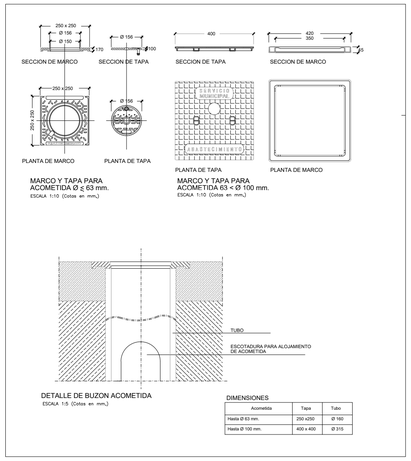

DIMENSIONES

Acometida	Tapa	Tubo
Hasta Ø 63 mm.	250 x250	Ø 160
Hasta Ø 100 mm.	400 x 400	Ø 315

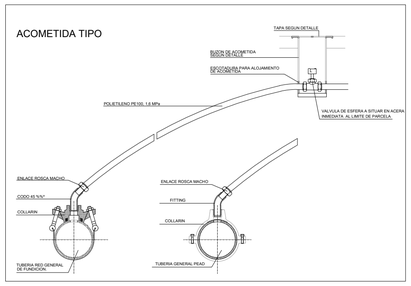

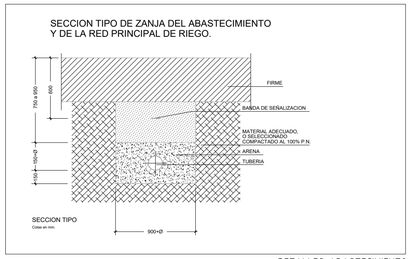

DETALLES ABASTECIMIENTO

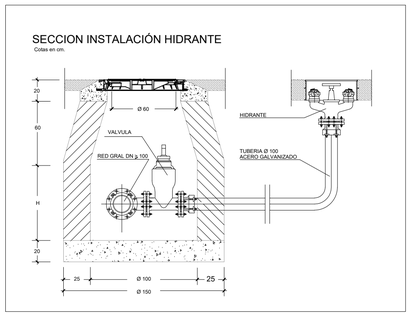

DETALLES HIDRANTES

NECESIDADES DE AGUA PARA ZONAS INDUSTRIALES	
Superficie total de parcelas (ha)	Caudal (0,8 l/s/ha)
11,14 ha	8,94 l/s (32,2 m^3/h)
NECESIDADES PARA HIDRANTES	
Caudal (16,6 l/s)	Presión (10kg/cm^3)
33,33 l/s =120m^3/h	10kg/cm^3

LOCALIZACIÓN DEL SECTOR DENTRO DEL MUNICIPIO DE DOÑINOS DE SALAMANCA

LEYENDA

GENERAL

- LÍMITE SECTOR DENTRO DEL TÉRMINO MUNICIPAL DE DOÑINOS (SALAMANCA)
- LÍMITE SECTOR UR-I4

TOPOGRAFÍA

- CURVA DE NIVEL DIRECTORA
- CURVA DE NIVEL SENCILLA (5m)
- CURVA DE NIVEL SENCILLA (1m)
- 816.12 PUNTO DE COTA ALTIMÉTRICA
- 816 REFERENCIA COTA CURVA DE NIVEL

CARTOGRAFÍA BASE

- LÍNEAS BASE CARTOGRÁFICA
- PARCELARIO CATASTRAL
- HIDROGRAFÍA
- RED DE TRANSPORTE
- DSA-504 NOMENCLATURA RED DE TRANSPORTE

ABASTECIMIENTO

- RED DE TUBERÍA PROPUESTA- Tubería de fundición PN-16
- HIDRANTE
- LLAVE DE PASO
- ACOMETIDA
- DEPÓSITO EXISTENTE PARA UR-I3

La red de abastecimiento se conectará al depósito existente situado en el sector colindante UR-I3, que cuenta con capacidad suficiente para ambos sectores. Este depósito recibe suministro de la red de abastecimiento de la Comunidad de Usuarios de agua del Azud de Villagonzalo.

Se ejecutará una sola red de abastecimiento que servirá también como red para abastecimiento para los hidrantes de protección contra incendios.

Se realizará una red en anillo, que discurrirá por las zonas comunes, y en la que se instalarán llaves de paso de forma que una avería en la conducción no implique la falta de suministro más que al tramo en el que se ha producido esta. Sobre la red se conexionarán los hidrantes para bomberos (mínimo uno cada 200 metros medido por espacio público) y las acometidas a las diferentes parcelas.

La red se ejecutará en tubería de fundición PN-16.

Puesto que la superficie de todas las parcelas conjuntas es de 11,17 ha, con el valor de 0,8 l/s/ha (dotación media para planes parciales), se obtiene un caudal instantáneo de: 8,94 l/s (32,2 m^3/h).

Por otra parte las necesidades para los hidrantes son de 16,6 l/s a una presión mínima de 10 kg/cm^2, considerándose el uso de dos hidrantes de forma simultánea.

Las necesidades de abastecimiento debido a la instalación de los hidrantes es de: 33,33 l/s (120 m^3/h). Por lo tanto la red deberá estar dimensionada para un caudal de 120 m3/h a una presión de 10 kg/cm^2.

PLAN PARCIAL SECTOR UR-I4

DE SUELO URBANIZABLE DE LAS NUM DE DOÑINOS DE SALAMANCA (SALAMANCA)

OD.04.1

PLANOS DE ORDENACIÓN:
SERVICIOS URBANOS. RED DE ABASTECIMIENTO

ESCALA: 1/1000
NOVIEMBRE 2021

PROMOTOR
LANDCOMPANY 2020 SL

ALARCIA ESTEVEZ GREGORIO - 09268138Z
Firmado digitalmente por ALARCIA ESTEVEZ GREGORIO - 09268138Z
Nombre de reconocimiento (DN): c=ES, o=NO PERTENECE A ENTIDAD, ou=PARTICULAR, serialNumber=IDCES-09268138Z, sn=ALARCIA ESTEVEZ, gn=GREGORIO
Fecha: 2021.11.15 12:15:00 +01'00'

ARQUITECTO
GREGORIO ALARCIA ESTÉVEZ